TP-MDAS-3/4-1/2

Nástenný Y-spoj



Parametre

Prípoj | A	G 3/4"
Dostupnosť	Na sklade
Prípoj | B	G 1/2"

TP-MDAS-3/4-1/2

Nástenný Y-spoj

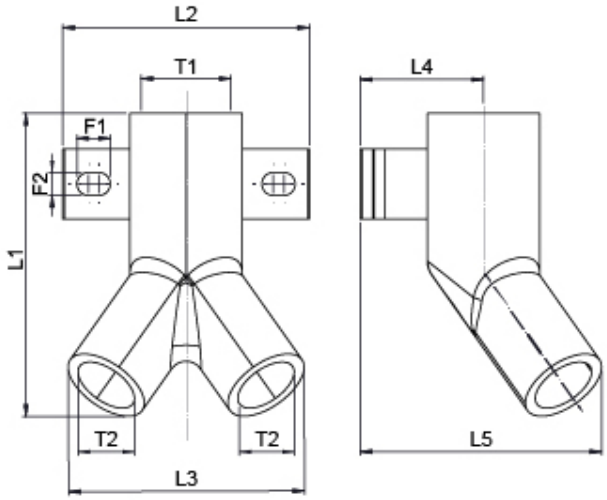

Typ	T1	T2	L1	L2	L3	L4	L5	F1	F2	g
TP-MDAS-3/4-1/2	G 3/4"	G 1/2"	86	70	67	35	68,5	9,5	6,5	265