TP-PLB-16-1/2

L-spoj



Parametre

Prípoj	G 1/2"
Pracovné médium	Stlačený vzduch, vákuum
Teplotný rozsah	-20°C...+80°C
Menovitý tlak	-0,95...16 bar
Priemer hadice	Ø16

TP-PLB-16-1/2

L-spoj

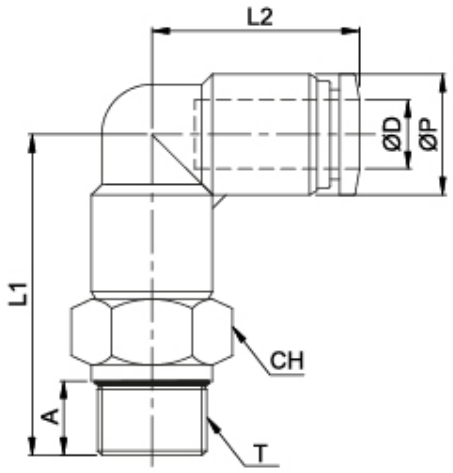

Typ	ØD	T	ØP	A	L1	L2	CH	g
TP-PLB-16-1/2	Ø 16	G 1/2"	Ø 26	8	42	33	24	66,5