TP-PBR-40-20

Vetviaca objímka



Parametre

Pracovné médium	Stlačený vzduch, vákuum
Teplotný rozsah	-20°C...+80°C
Menovitý tlak	-0,95...16 bar
Rozmer hadice | A	Ø40
Rozmer hadice | B	Ø20

TP-PBR-40-20

Vetviaca objímka

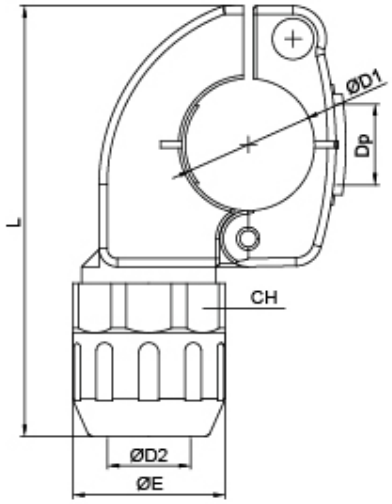

Typ	ØD1	ØD2	L	Dp	ØE	CH	g
TP-PBR-25-20	Ø 25	Ø 20	112	18,6	Ø 40,5	39	241
TP-PBR-40-20	Ø 40	Ø 20	122	24,5	Ø 40,5	39	278
TP-PBR-40-25	Ø 40	Ø 25	130,4	24,5	Ø 48	46	290
TP-PBR-63-25	Ø 63	Ø 25	152	24,5	Ø 48	46	440