951X4-6F-M5

HAFNER

Push-In závitová spojka Priamy tvar - INOX

productDataPdf.propertiesHeader

Prevedenie	Závitová
Prípoj	M5
Pracovné médium	Stlačený vzduch, voda
Materiál tesnenia	FKM
Teplotný rozsah	0°C...+120°C
Pracovný tlak	-0,9...20 bar
Fixačná objímka	Nehrdzavejúca oceľ
Materiál upínacieho krúžku	Nehrdzavejúca oceľ
Materiál oporného krúžku	PVDF
Materiál O krúžku	FKM
Menovitý tlak	0...20 bar
Materiál tela	Nehrdzavejúca oceľ
Materiál krúžku	Nehrdzavejúca oceľ/PVDF
Materiál upínacích pazúrov	Nehrdzavejúca oceľ
Materiál objímky	Nehrdzavejúca oceľ
Materiál	Nehrdzavejúca oceľ
Priemer hadice	Ø6

951X4-6F-M5

HAFNER

Push-In závitová spojka Priamy tvar - INOX

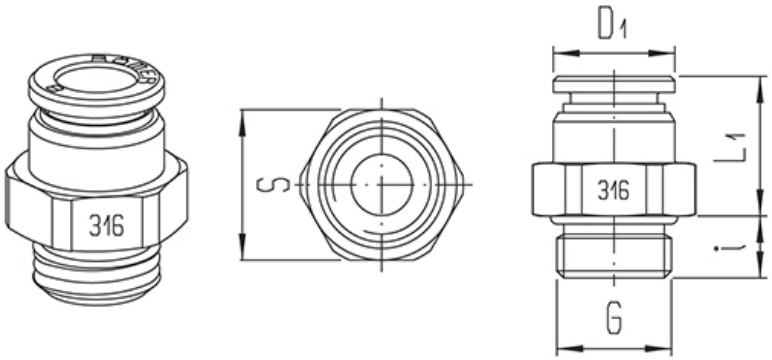

Typ	Priemer hadice	Prípoj G	L1	i	D1	S
951X4-4F-M5	4	M 5	16,5	3,5	8	8
951X4-4F-1/8	4	G 1/8"	14	5	10	13
951X4-6F-M5	6	M 5	17,5	3,5	10	10
951X4-6F-1/8	6	G 1/8"	15	5	12	13
951X4-6F-1/4	6	G 1/4"	14,5	7	12	17
951X4-8F-1/8	8	G 1/8"	20	5	14	14
951X4-8F-1/4	8	G 1/4"	16	7	14	17
951X4-8F-3/8	8	G 3/8"	16	8	14	19
951X4-10F-1/4	10	G 1/4"	22,5	7	16,5	17
951X4-10F-3/8	10	G 3/8"	17,5	8	16,5	19
951X4-10F-1/2	10	G 1/2"	15,5	9	16,5	24
951X4-12F-1/4	12	G 1/4"	25	7	20	22
951X4-12F-3/8	12	G 3/8"	19,5	8	20	22